KENAY

HAVEL APARADOR /
HAVEL SIDEBOARD

KXJ-0071BN

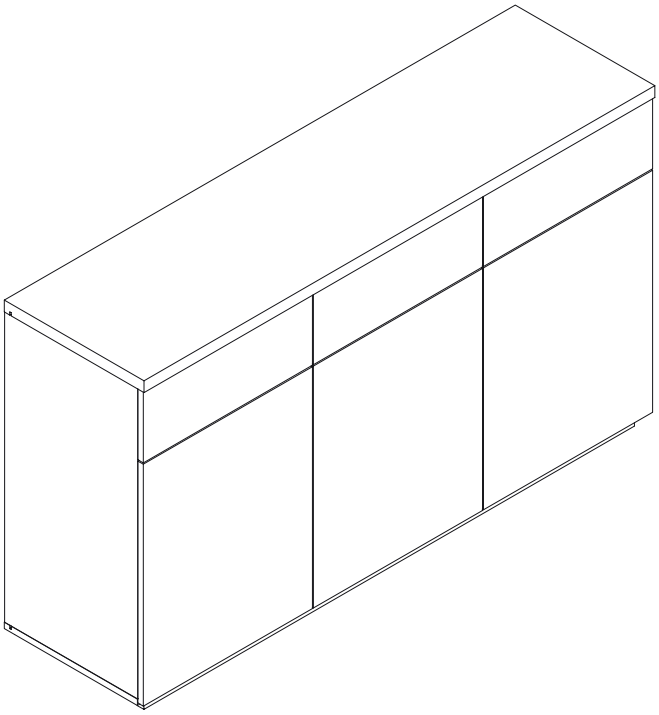

PIEZAS / PIECES

2 x 36 Ø3,5 x 15 mm	**8** x 26	**15** x 20 Ø15 x 12 mm	**16** x 20 Ø8 x 30 mm	**14** x 6 Ø12 x 10 mm	**24** x 6
66 x 6	**91** x 12	**67** x 12 Ø6,3 x 11 mm	**55** x 6	**93** x 6 Ø3,5 x 40 mm	**25** x 6
53 x 6	**29** x 6	**21** x 1 Cola / Glue	**92** x 1	**39** x 8	

HERRAMIENTAS / TOOLS

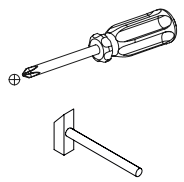

PARTES / PARTS

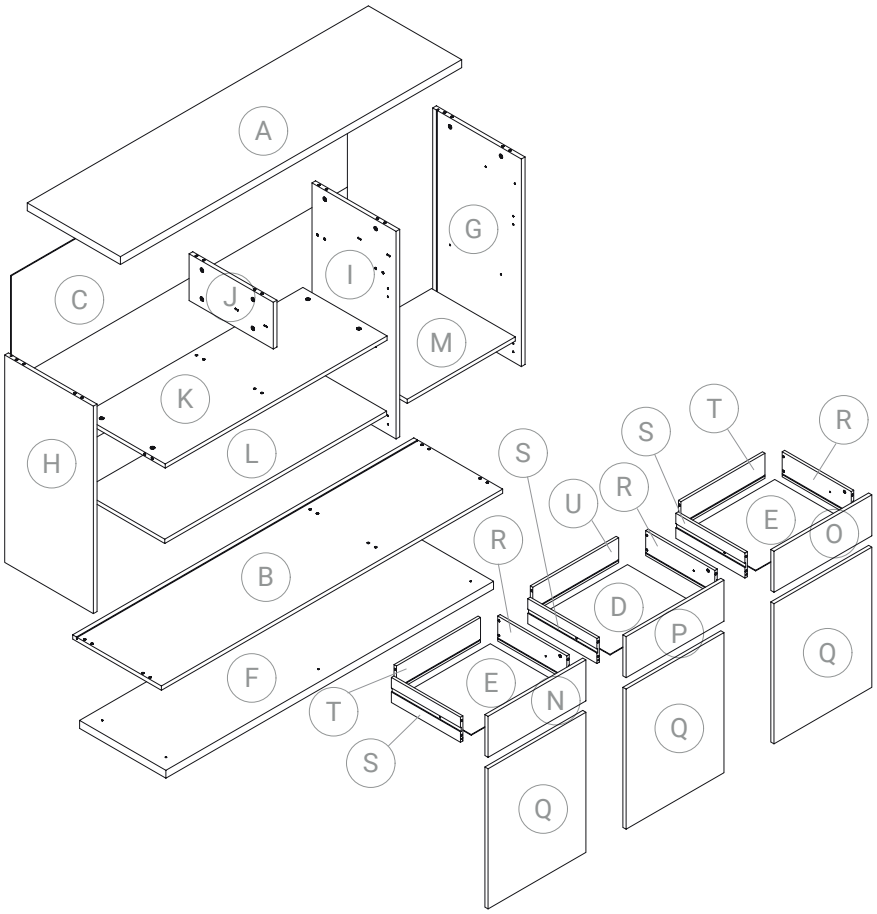

A	x 1 ud.	L	x 1 ud.
B	x 1 ud.	M	x 1 ud.
C	x 1 ud.	N	x 1 ud.
D	x 1 ud.	O	x 1 ud.
E	x 2 uds.	P	x 1 ud.
F	x 1 ud.	Q	x 3 uds.
G	x 1 ud.	R	x 3 uds.
H	x 1 ud.	S	x 3 uds.
I	x 1 ud.	T	x 2 uds.
J	x 1 ud.	U	x 1 ud.
K	x 1 ud.		

PASO 1 / STEP 1

x 3

2 x 12	**24** x 6
Ø3,5 x 15 mm	

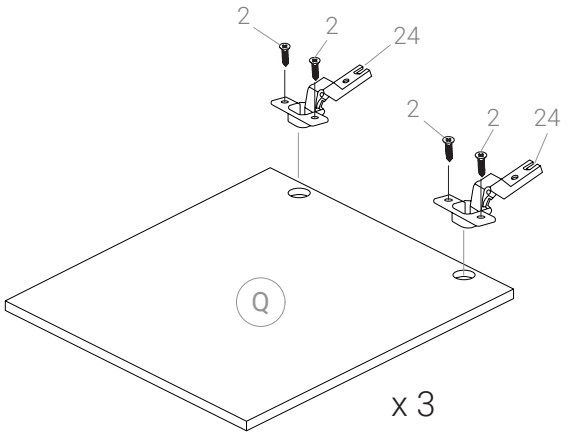

PASO 2 / STEP 2

x 3

14 x 6	**8** x 6	**21** x 1
Ø12 x 10 mm		Cola / Glue

PASO 2.1 / STEP 2.1

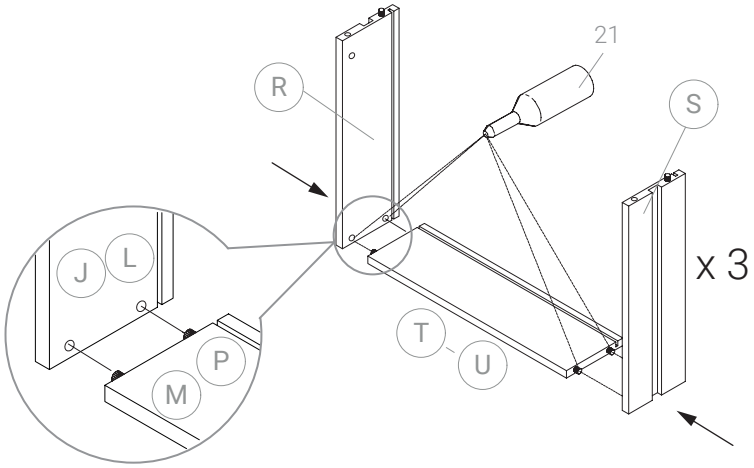

PASO 2.2 / STEP 2.2

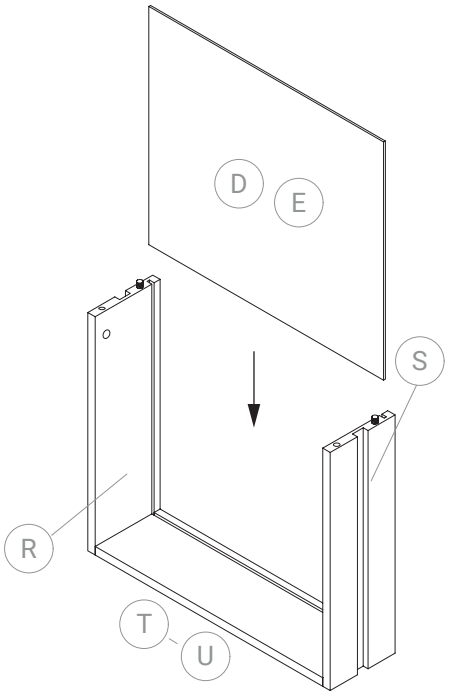

PASO 2.3 / STEP 2.3

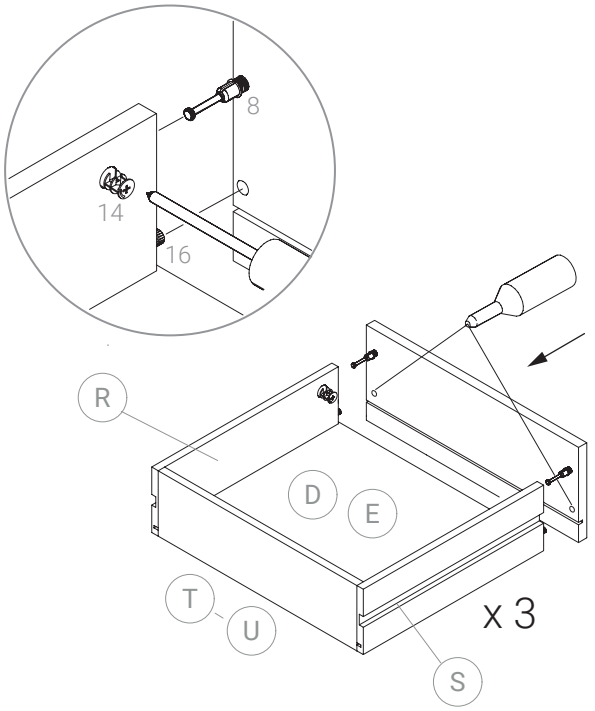

PASO 2.4 / STEP 2.4

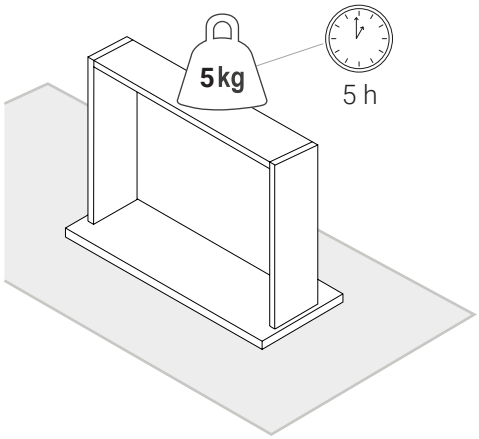

PASO 3 / STEP 3

x 3

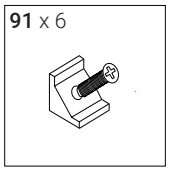

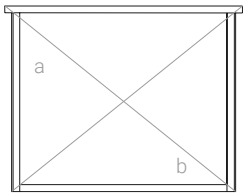

a = b

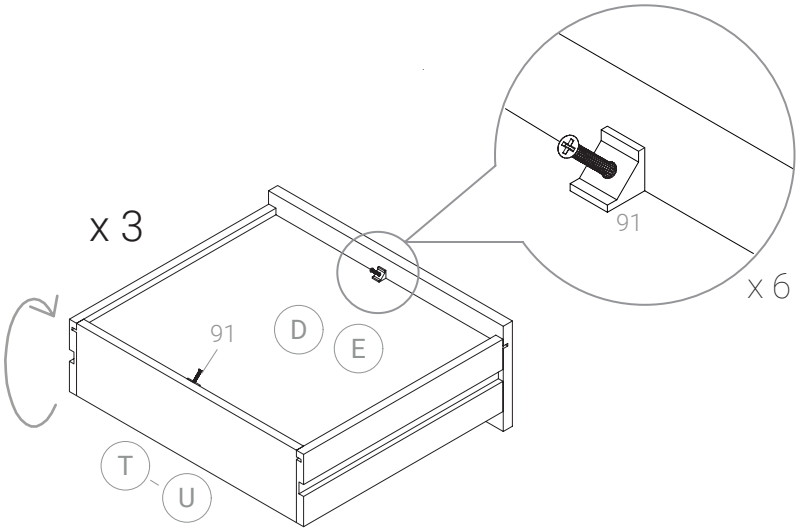

PASO 4 / STEP 4

15 x 20	**8** x 20	**16** x 20	**2** x 12	**29** x 6	**67** x 12	**25** x 6
Ø12 x 10 mm		Ø8 x 30 mm	Ø3,5 x 15 mm		Ø6,3 x 11 mm	

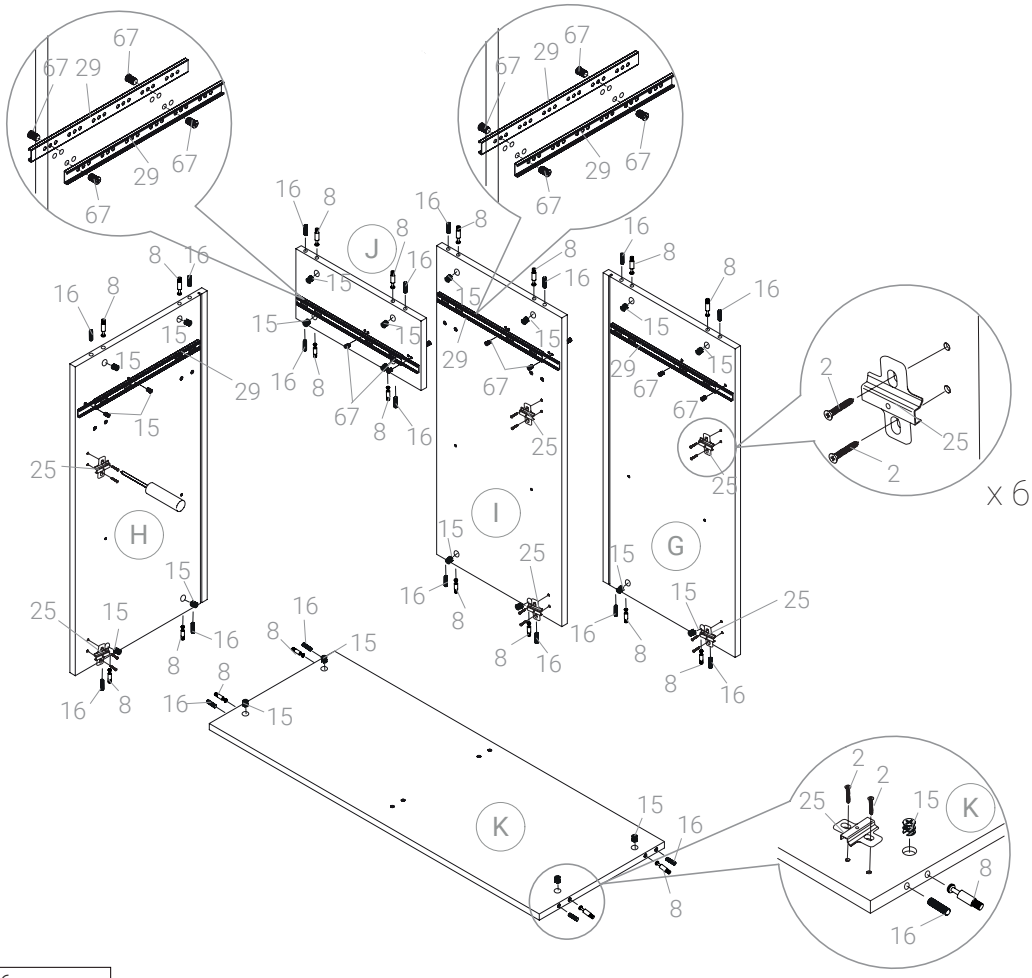

PASO 5 / STEP 5

2 x 12	**55** x 6
Ø3,5 x 15 mm	

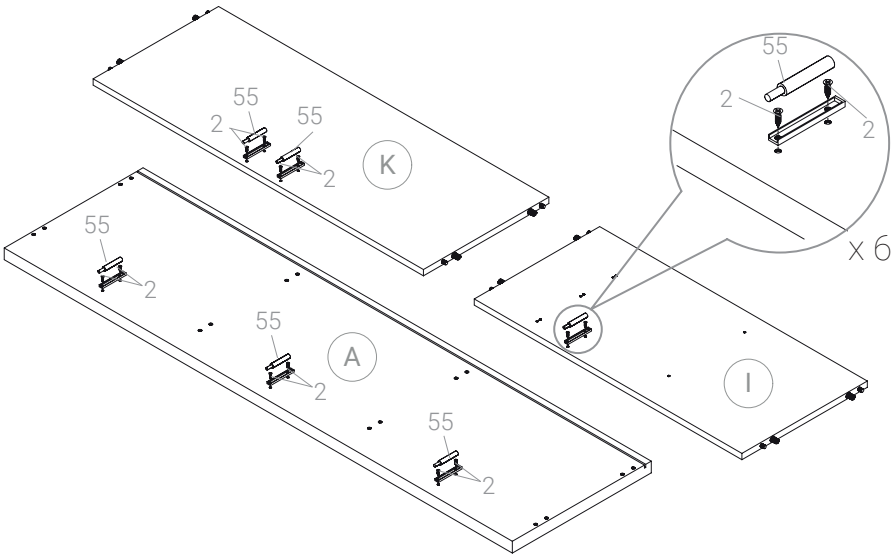

PASO 6 / STEP 6

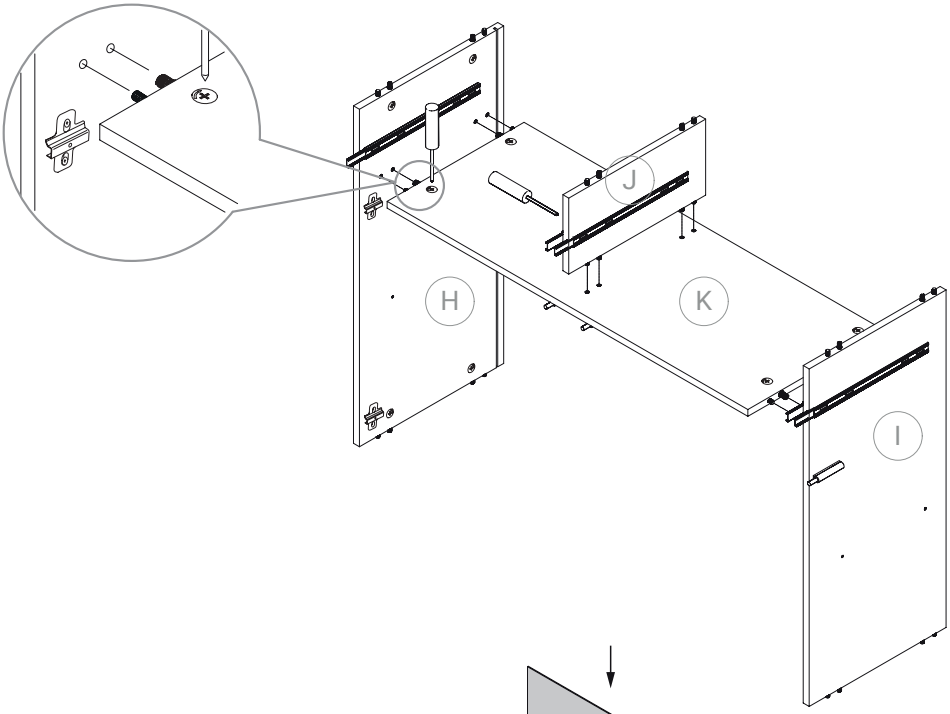

PASO 7 / STEP 7

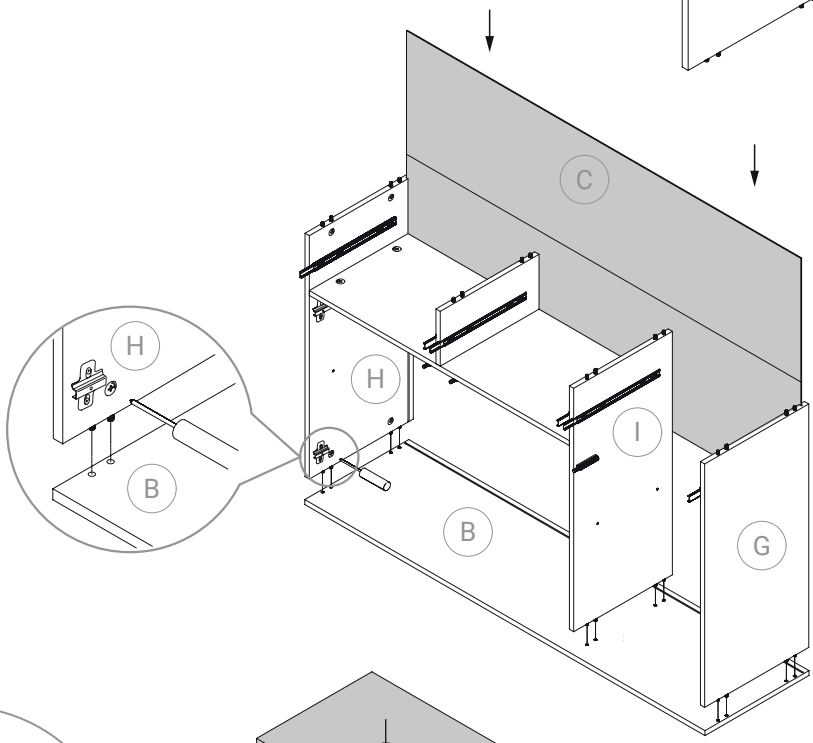

PASO 8 / STEP 8

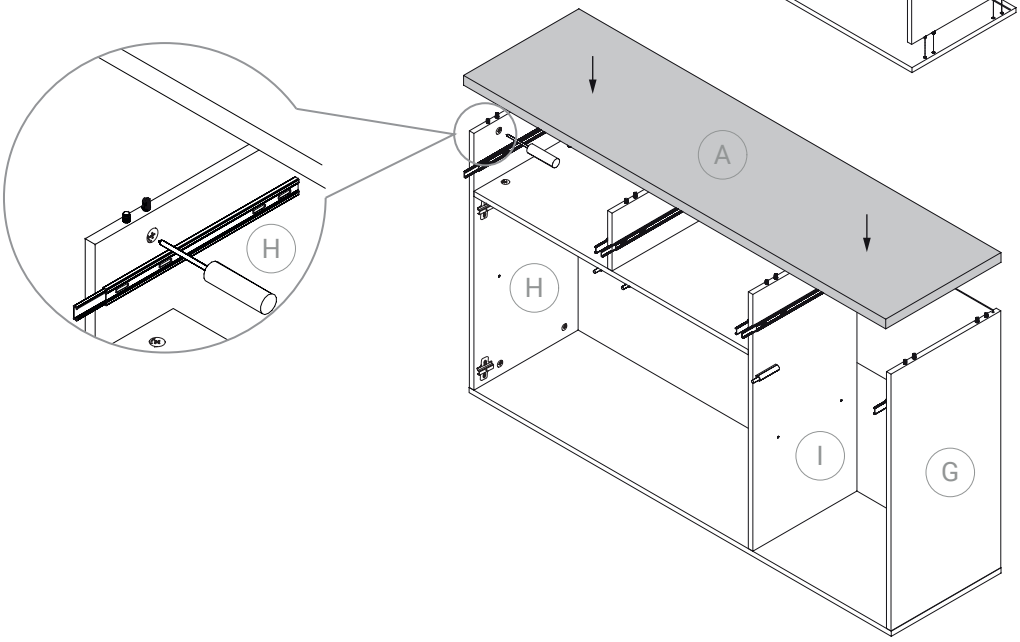

PASO 9 / STEP 9

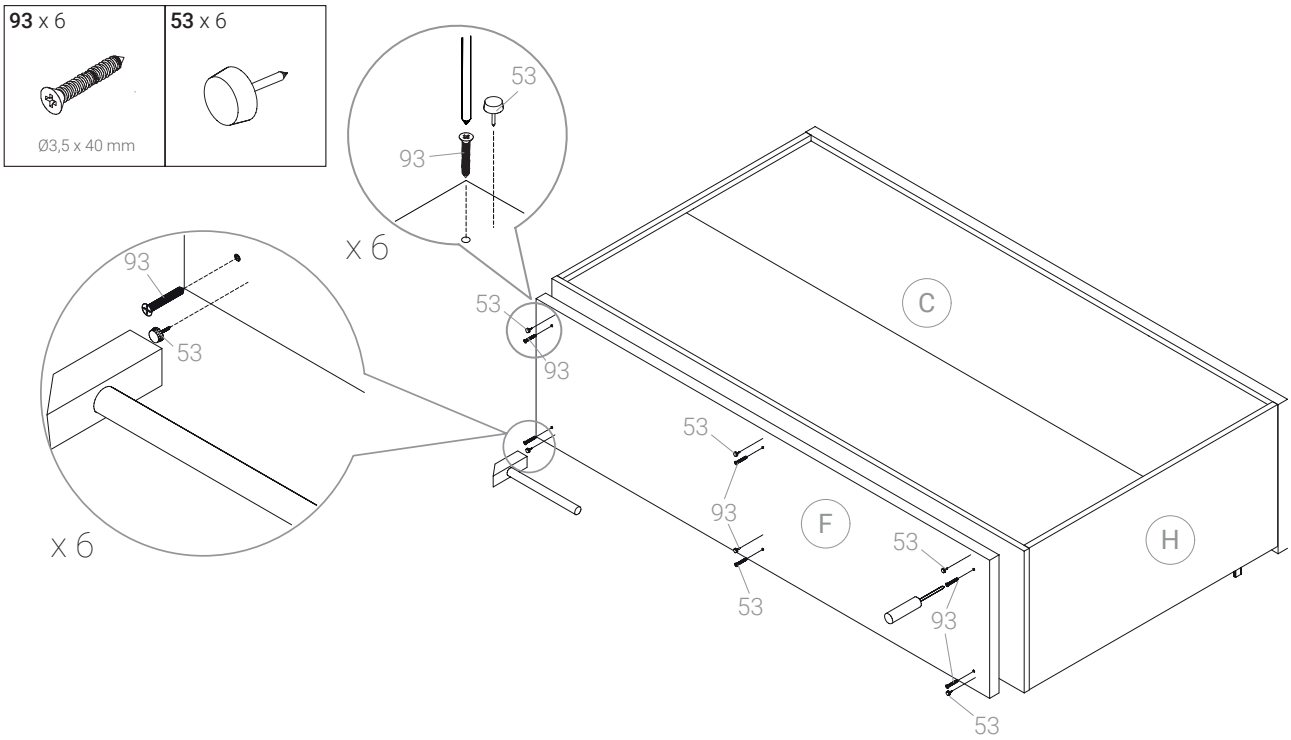

PASO 10 / STEP 10

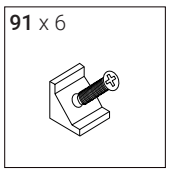

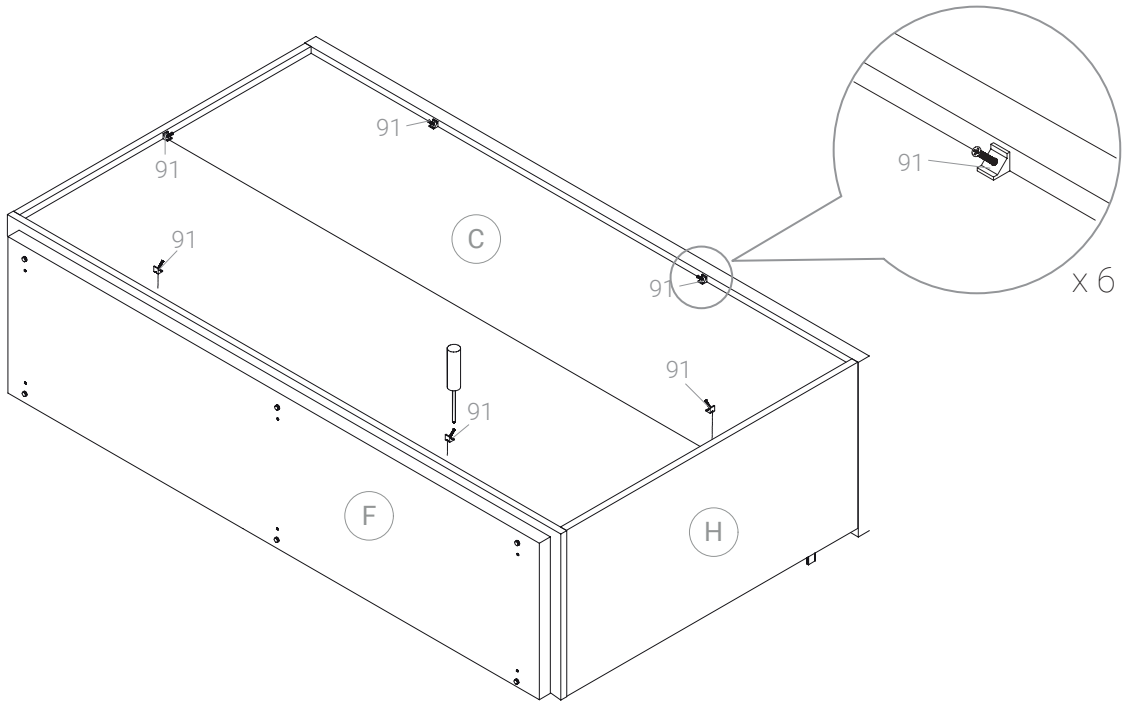

PASO 11 / STEP 11

39 x 8

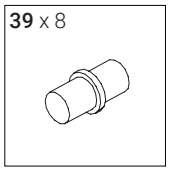

Ajuste de bisagras /
Hinges adjustment

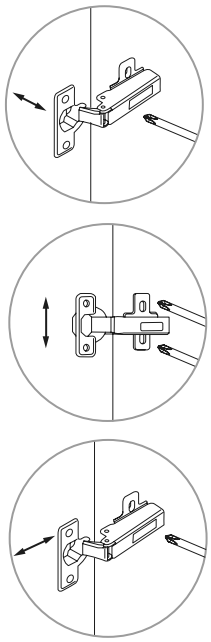

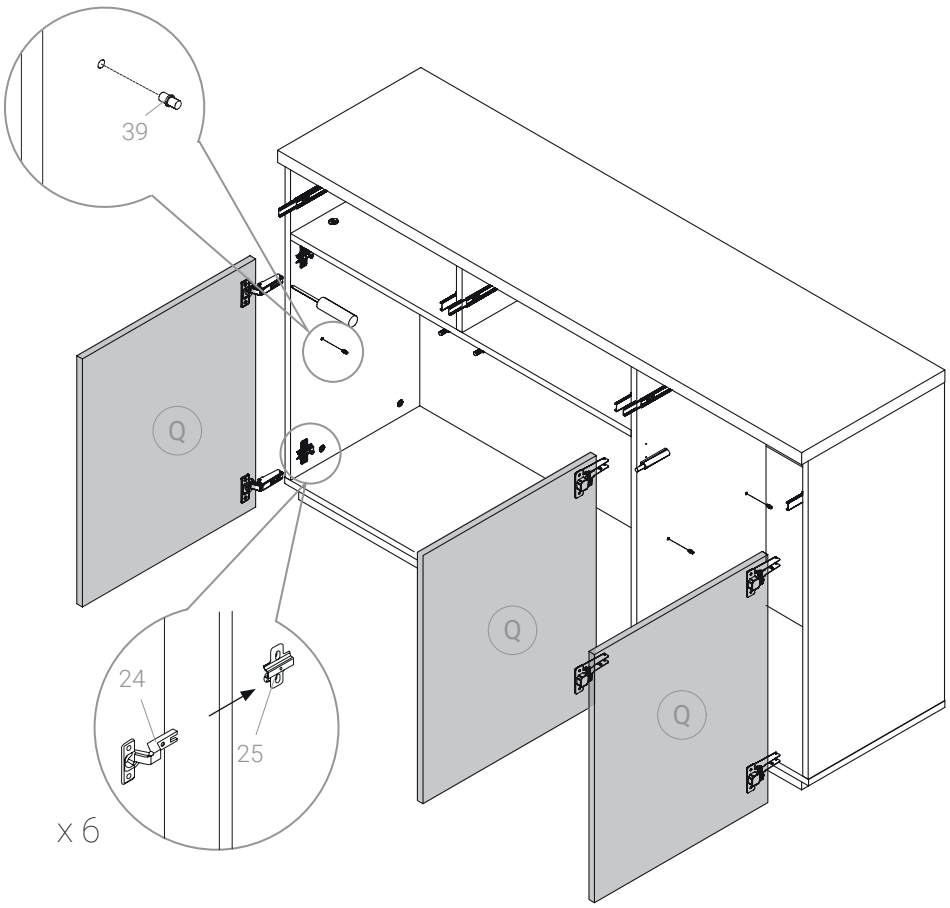

PASO 12 / STEP 12

92 x 1

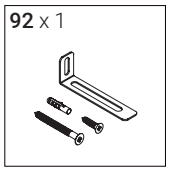

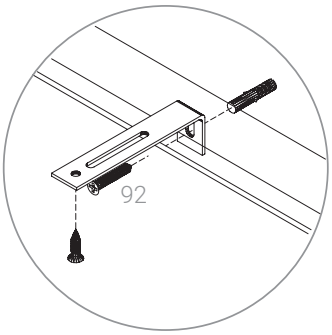

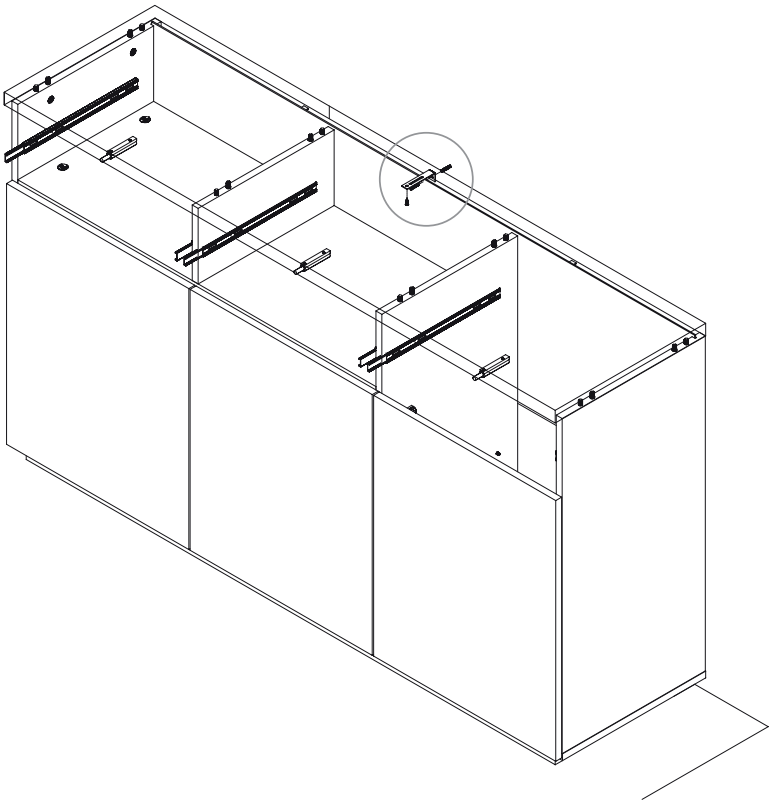

PASO 12 / STEP 12

66 x 6

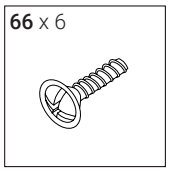

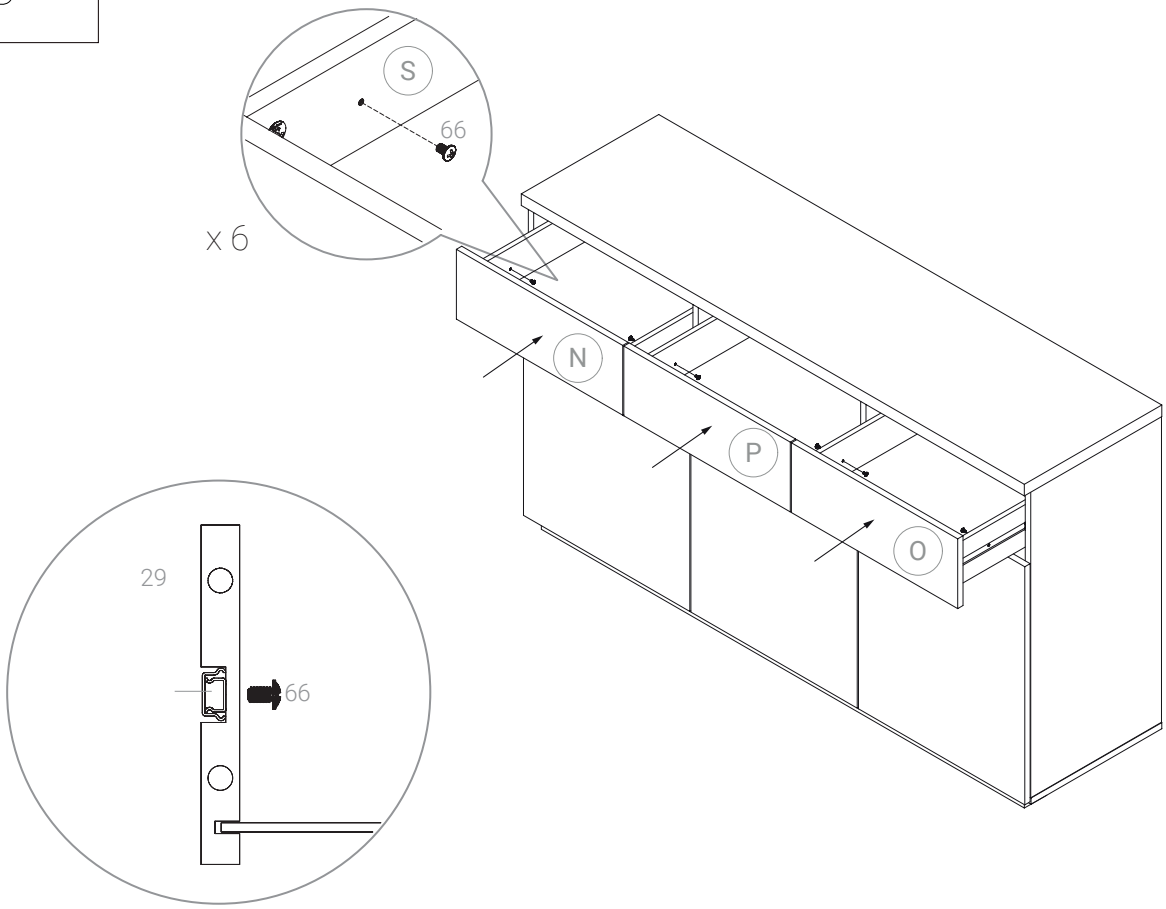

Vista frontal / Front view